# 平成29年度新潟市ミニバスケットボール新人大会（男子の部）

予選リーグ
各小学校

決勝トーナメント
白根カルチャーセンター
開場8：00

決勝トーナメント
3月3日　4日　西川総合　開場8：00

決勝トーナメント
白根カルチャーセンター
開場8：00

予選リーグ
各小学校

**Aリーグ**

| | | |
|---|---|---|
| ◎ | 1 | BOMBERS |
| ○ | 2 | 黒埼 |
| | 3 | 亀田西 |

1月28日
亀田西小
横山

**Bリーグ**

| | | |
|---|---|---|
| | 4 | 金津 |
| ◎ | 5 | 三小 |
| ○ | 6 | 牡丹山 |
| | 7 | 上山 |

1月21日
金津小
伊藤

**Cリーグ**

| | | |
|---|---|---|
| | 8 | 葛塚 |
| | 9 | 女池 |
| ◎ | 10 | 早小 |
| ○ | 11 | 浜浦 |

1月28日
葛塚小
曽我

**Dリーグ**

| | | |
|---|---|---|
| | 12 | 二小 |
| | 13 | 内野 |
| ○ | 14 | 鏡淵 |
| ◎ | 15 | 松浜 |

1月21日
鏡淵小
田巻

**Eリーグ**

| | | |
|---|---|---|
| ◎ | 16 | レッドサン東 |
| ○ | 17 | 沼垂 |
| | 18 | 南中野山 |

1月21日
沼垂小
羽田

**Fリーグ**

| | | |
|---|---|---|
| ◎ | 19 | 大形 |
| ○ | 20 | 紫竹山 |
| | 21 | 荻少 |
| | 22 | 新通 |

1月28日
大形小
井口

**Gリーグ**

| | | |
|---|---|---|
| ○ | 23 | 竹尾 |
| ◎ | 24 | 日和山 |
| | 25 | 赤塚木山 |
| | 26 | 横越 |

1月28日
竹尾小
小林

**Hリーグ**

| | | |
|---|---|---|
| | 27 | 西川 |
| ○ | 28 | 阿賀 |
| ◎ | 29 | 五十嵐 |

1月21日
沼垂小
羽田

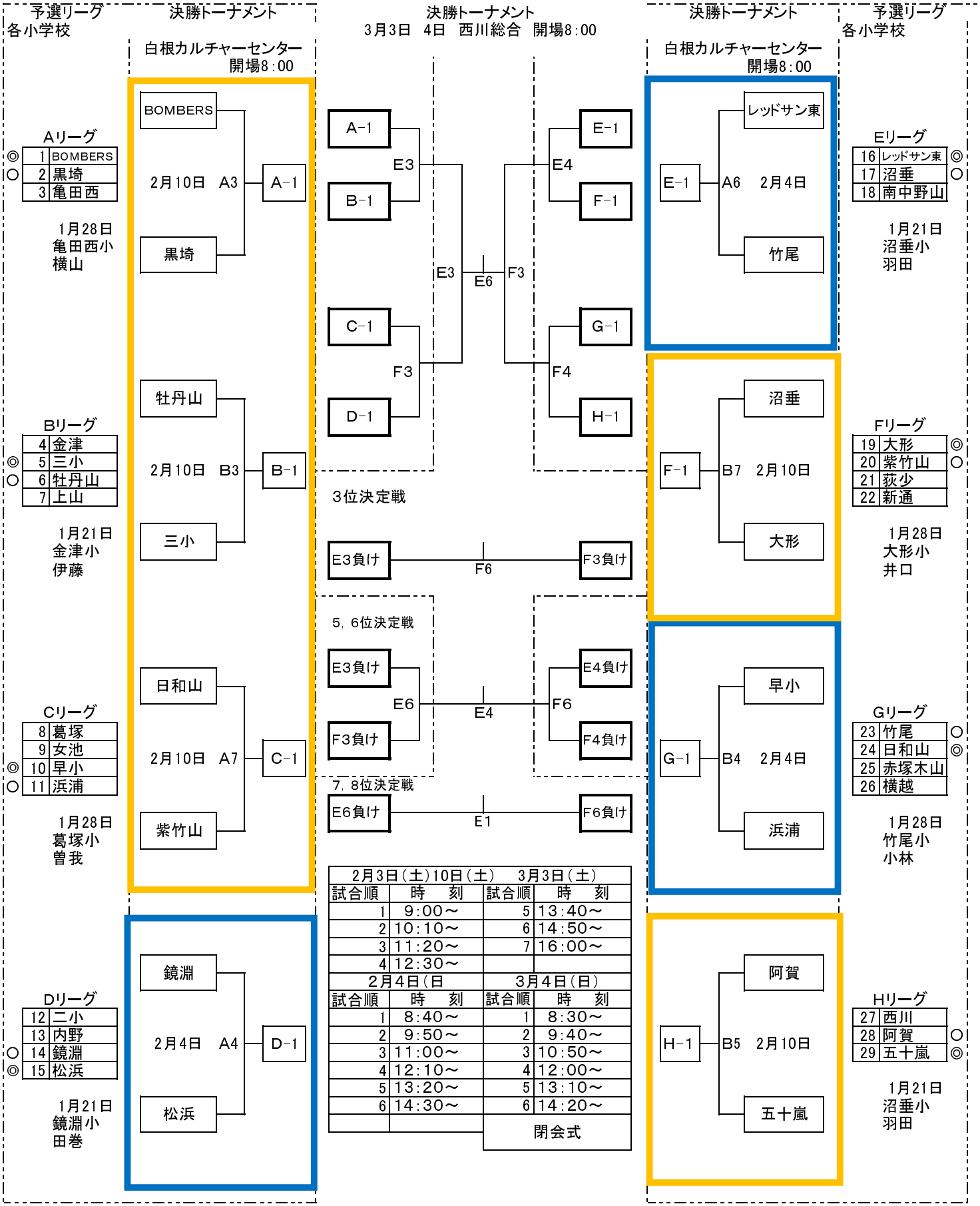


| 2月3日（土）10日（土） | | 3月3日（土） | |
|---|---|---|---|
| 試合順 | 時　刻 | 試合順 | 時　刻 |
| 1 | 9：00～ | 5 | 13：40～ |
| 2 | 10：10～ | 6 | 14：50～ |
| 3 | 11：20～ | 7 | 16：00～ |
| 4 | 12：30～ | | |
| 2月4日（日 | | 3月4日（日） | |
| 試合順 | 時　刻 | 試合順 | 時　刻 |
| 1 | 8：40～ | 1 | 8：30～ |
| 2 | 9：50～ | 2 | 9：40～ |
| 3 | 11：00～ | 3 | 10：50～ |
| 4 | 12：10～ | 4 | 12：00～ |
| 5 | 13：20～ | 5 | 13：10～ |
| 6 | 14：30～ | 6 | 14：20～ |
| | | 閉会式 | |