平成29年度新潟市ミニバスケットボール新人大会（男子の部）

予選リーグ
各小学校

決勝トーナメント
2月10日（予定）
白根カルチャーセンター
開場8：00

決勝トーナメント
3月3日　4日　西川総合　開場8：00

決勝トーナメント
2月10日（予定）
白根カルチャーセンター
開場8：00

予選リーグ
各小学校

Aリーグ

1	BOMBERS
2	黒埼
3	亀田西

1月28日
亀田西小
横山

Bリーグ

4	金津
5	三小
6	牡丹山
7	上山

1月21日
金津小
伊藤

Cリーグ

8	葛塚
9	女池
10	早小
11	浜浦

1月28日
葛塚小
曽我

Dリーグ

12	二小
13	内野
14	鏡淵
15	松浜

1月21日
鏡淵小
田巻

Eリーグ

16	レッドサン東
17	沼垂
18	南中野山

1月28日
沼垂小
羽田

Fリーグ

19	大形
20	紫竹山
21	荻少
22	新通

1月28日
大形小
井口

Gリーグ

23	竹尾
24	日和山
25	赤塚木山
26	横越

1月28日
竹尾小
小林

Hリーグ

27	西川
28	阿賀
29	五十嵐

1月21日
沼垂小
羽田

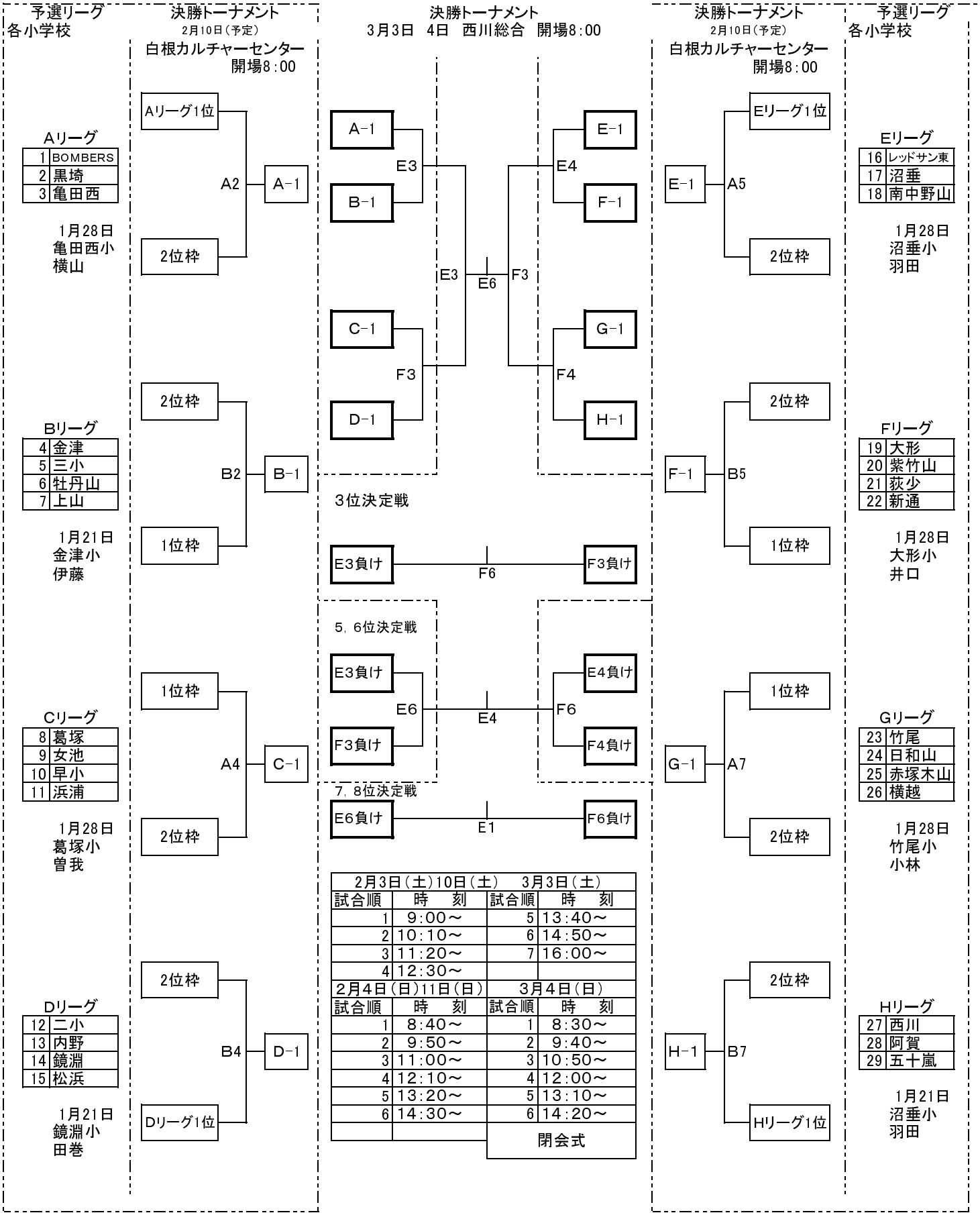

2月3日（土）10日（土）		3月3日（土）	
試合順	時　刻	試合順	時　刻
1	9：00～	5	13：40～
2	10：10～	6	14：50～
3	11：20～	7	16：00～
4	12：30～		
2月4日（日）11日（日）		3月4日（日）	
試合順	時　刻	試合順	時　刻
1	8：40～	1	8：30～
2	9：50～	2	9：40～
3	11：00～	3	10：50～
4	12：10～	4	12：00～
5	13：20～	5	13：10～
6	14：30～	6	14：20～
		閉会式	